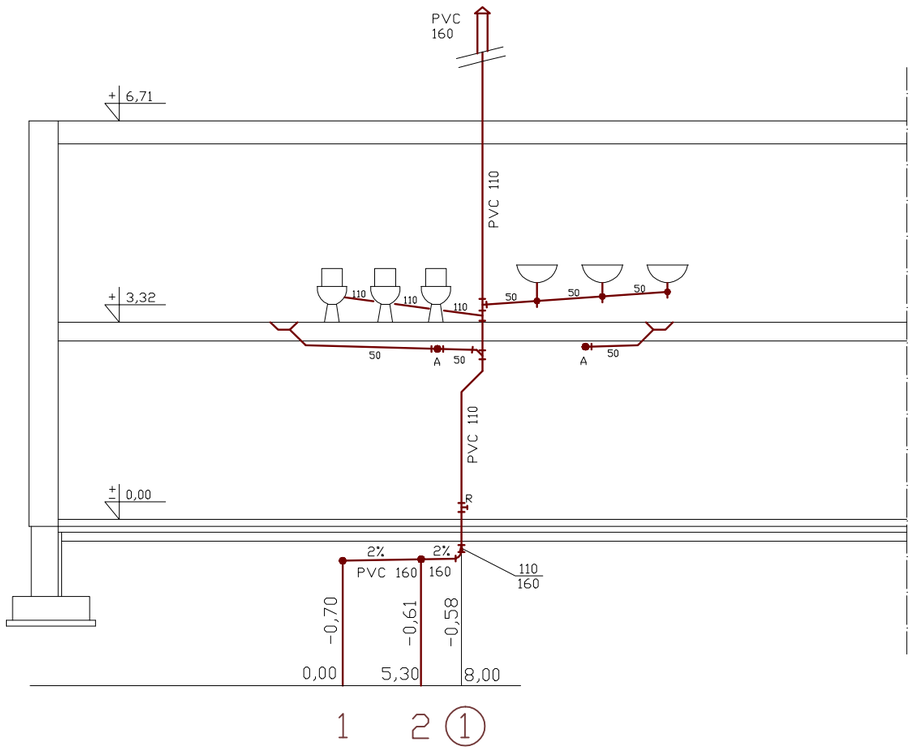


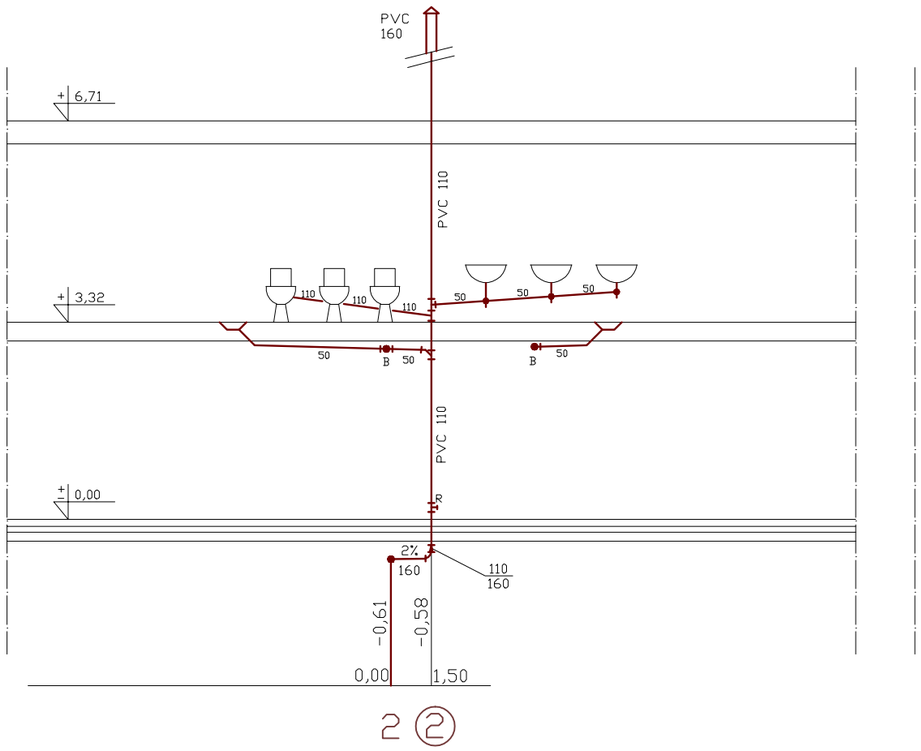


## Legenda

- Kanalizacja
- rewizja
- wywiewka

| | | | |
|---|---|---|---|
| temat | PROJEKT BUDOWLANY ROZBUDOWY | | W4 |
| branża | PROJEKT INSTALACJI WODNO-KANALIZACYJNEJ | | |
| obiekt | SZKOŁA PODSTAWOWA W KOŁBIELI | | |
| adres budowy | ul. Szkolna 05-340 Kołbiel Dz. Nr ew. 282 w Kołbieli | | |
| inwestor | Gmina Kołbiel ul. Szkolna 1 05-340 Kołbiel | | |
| projektował | inż. Jacek Tomaszewski | upr. bud. 35/84 | |
| opracował | mgr inż. Marek Frelek | upr. bud. St-526/85 | |
| rysunek | ROZWINIĘCIE WODNO-KANALIZACYJNE | SKALA 1:100 | |
| | | LISTOPAD 2009 | |