BALUSTRADA POCHYLNI
przy wejściu W3

PRZEKRÓJ PRZEZ BALUSTRADĘ
s. 1:10

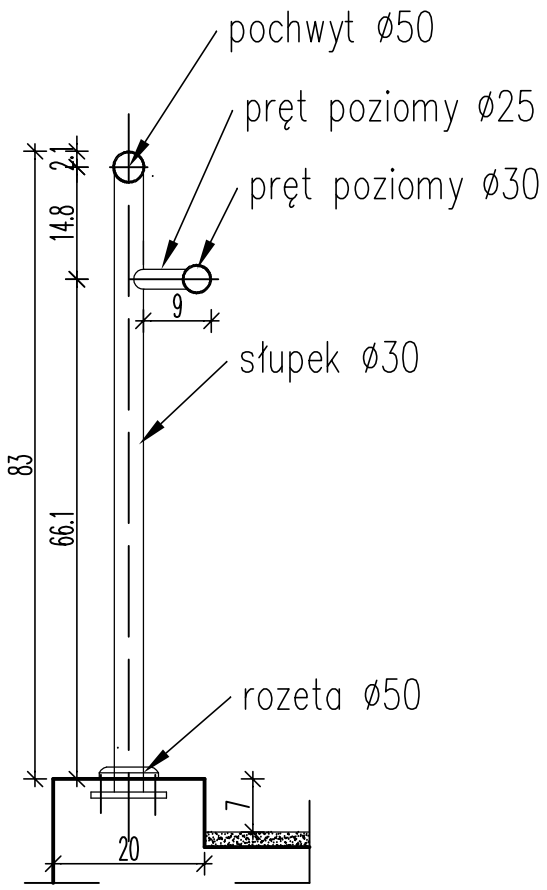

RZUT POCHYLNI
s. 1:50

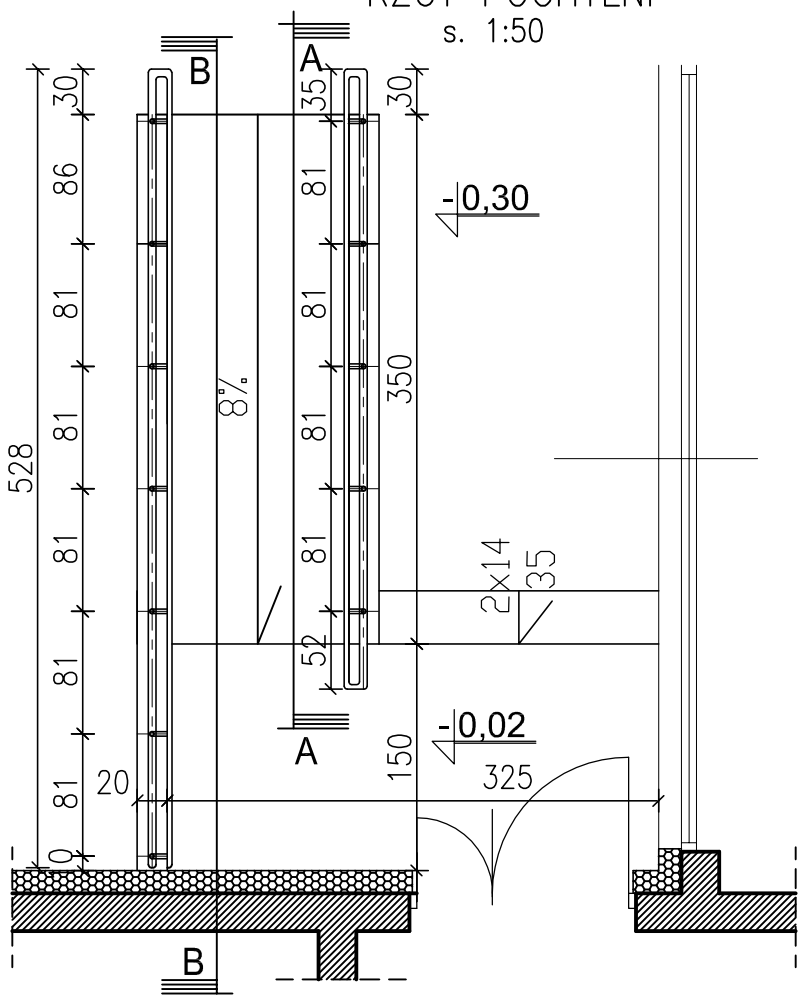

WIDOK B–B skala 1:50

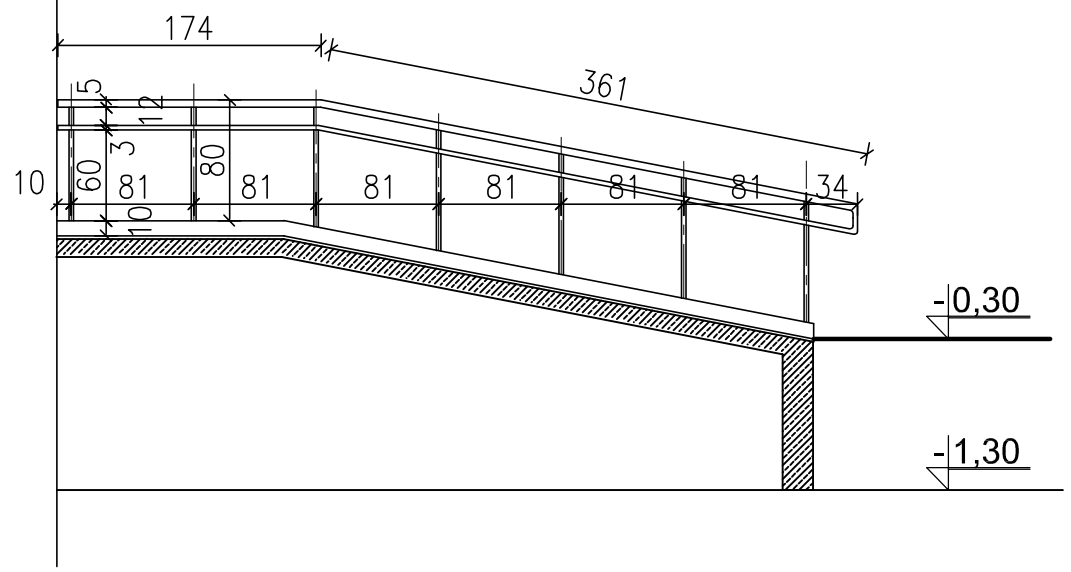

WIDOK A–A skala 1:50

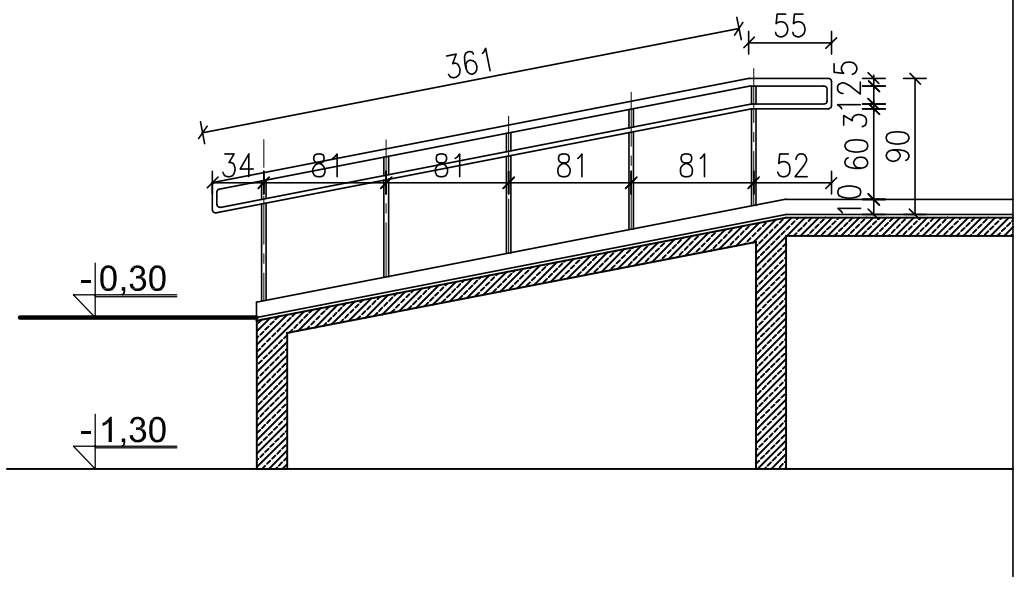

UWAGI

1. BALUSTRADA ZE STALI NIERDZEWNEJ
   POCHWYT Ø50, PRĘT POZIOMY Ø 30, PRĘTY POZIOME Ø 25
   BALUSTRADA MOCOWANA SYSTEMOWO, KOTWIONA DO PODŁOŻA NA KOŁKI ŻYWICZNE
2. RYSUNEK NINIEJSZY JEST RYSUNKIEM POGLĄDOWYM,
   WYKONAWCA JEST ZOBOWIĄZANY DO WYKONANIA
   RYSUNKÓW WARSZTATOWYCH
3. PRZED PRZYSTĄPIENIEM DO PRAC WYKONAWCA JEST
   ZOBOWIĄZANY DO SPRAWDZENIA WYMIARÓW W NATURZE
4. WSZYSTKIE PRACE WYKONYWAĆ ZGODNIE Z WARUNKAMI TECHNICZNYMI
   WYKONANIA I ODBIORU ROBÓT ORAZ ZGODNIE Z WYMOGAMI PRODUCENTA
5. WSZYSTKIE MATERIAŁY I URZĄDZENIA UŻYTE W TRAKCIE BUDOWY MUSZĄ
   POSIADAĆ WYMAGANE PRZEPISAMI ATESTY, CERTYFIKATY ZGODNOŚCI,
   ŚWIADECTWA DOPUSZCZALNOŚCI
6. W PRZYPADKU ROZBIEŻNOŚCI WYMIAROWYCH POMIĘDZY RYSUNKAMI DETALI I CAŁOŚCI
   PROJEKTOWANEGO ELEMENTU NALEŻY SKONTAKTOWAĆ SIĘ Z PROJEKTANTEM
7. W PRZYPADKU DOSTARCZENIA RYSUNKU ZAMIENNEGO,
   RYSUNEK NINIEJSZY TRACI WAŻNOŚĆ

TEMAT	BUDYNEK PRZEDSZKOLA	ABA
ADRES	KOŁBIEL UL. SZKOLNA 1 działki nr 277/1,668/5,668/8,669/1 obręb Kołbiel 0013	
BRANŻA	ARCHITEKTURA	
RYSUNEK	BALUSTRADA POCHYLNI przy wejściu W3	
AUTOR PROJEKTU	mgr inż. arch. Janusz Targowski – UPR–St–558/73	
SPRAWDZAJĄCY	mgr inż.arch. Barbara Targowska – UPR–St–184/75	
OPRACOWAŁA	techn. arch. Irena Wojciechowska	
stadium P.W	data 20.12.2012 r.	skala 1 : 10,20,50 / nr rys. D-7