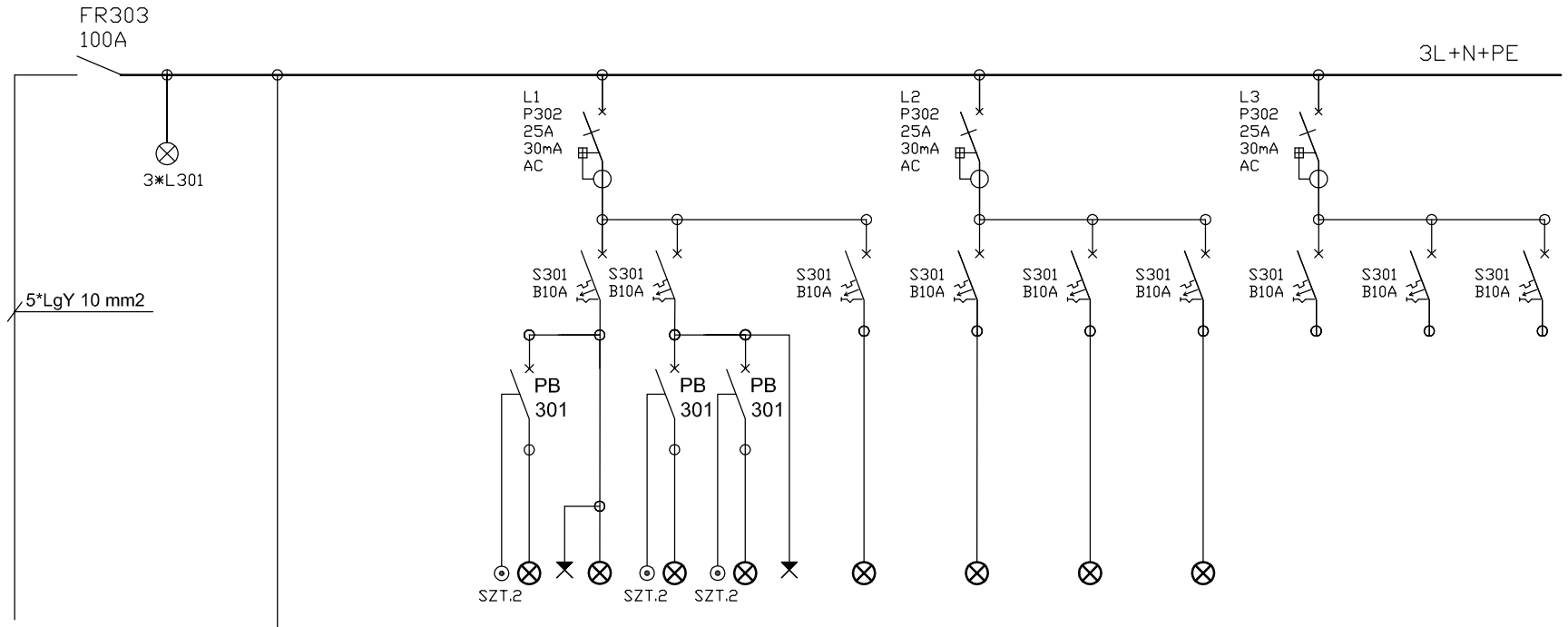

nr obw.	RG- 1						RG- 2					RG- 3					RG- 4					RG- 5					RG- 6					RG- 7	RG- 8	RG- 9
przewód [mm²]	YDY(żo) 4*1,5						YDY(żo) 4*1,5					YDY(żo) 4*1,5					YDY(żo) 4*1,5					YDY(żo) 4*1,5					YDY(żo) 4*1,5					REZERWA	REZERWA	REZERWA
OPRAWA	A1	C	E	H	H1	L	H	H1	H	H1	E	D	D1	F	B	H	D	D1	F	B	H	D	D1	F	B	H	D	D1	F	L	H1			
SZT.	2	2	2	2	1	1	2	1	4	2	3	3	1	2	8	2	3	1	2	7	2	3	1	2	7	2	6	3	2	1	1			
POM.	KLATKA SCH.						0.32		0.17			0.29,0.30,0.31					0.25,0.26,0.28					0.23,0.24,0.26					0.16,0.18,0.19 0.21,0.22							
MOC [kW]	0,46						0,39					1,12					1,03					1,03					0,43							

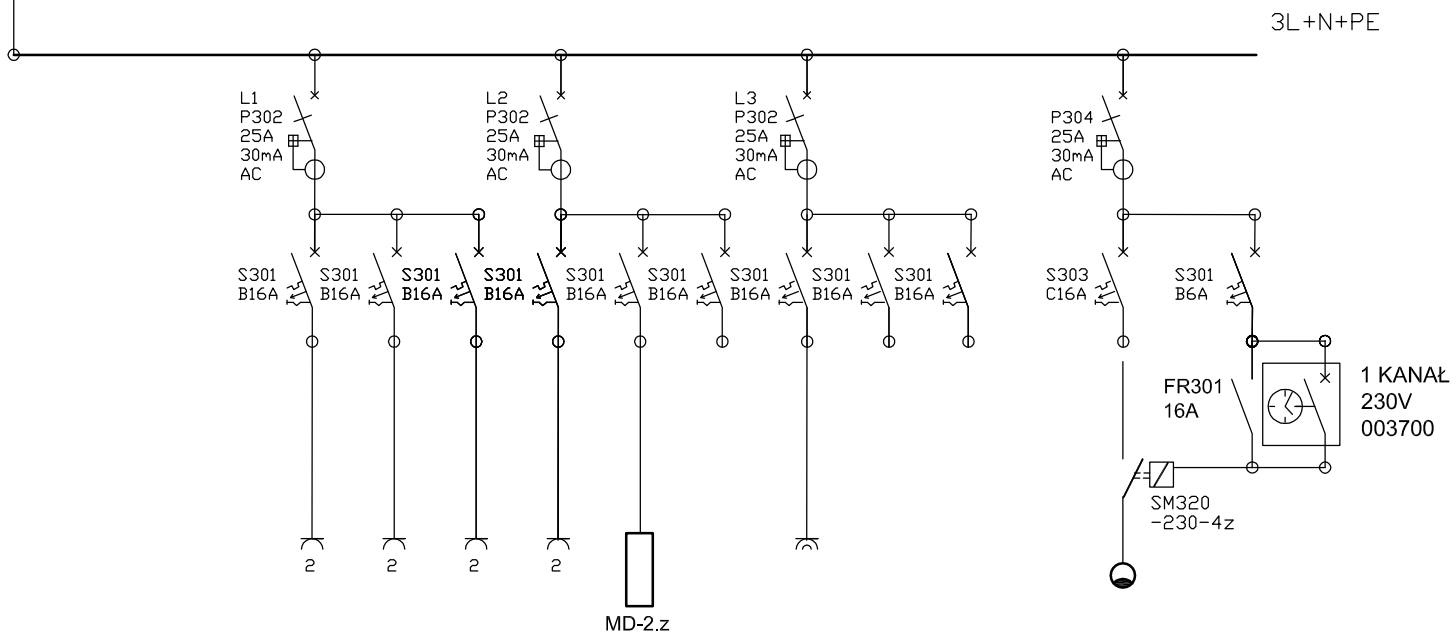

nr obw.	RG- 10	RG- 11	RG- 12	RG- 13	RG- 14	RG- 15	RG- 16	RG- 17	RG- 18		RG- 19	RG- 20
przewód [mm²]	YDY(żo) 3*2,5	YDY(żo) 3*2,5	YDY(żo) 3*2,5	YDY(żo) 3*2,5	YDY(żo) 3*1,5	REZERWA	YDY(żo) 3*2,5	REZERWA	REZERWA		YKY 5*6	
SZT.	5	5	5	5	1		1				1	
POM./OPIS	0,24	0.27	0.31	0.16,0.17	0.35		0.19					
MOC [kW]	0,5	0,5	0,5	0,5	0,1		1,0				0,65	
							SUSZARKA DO RĄK				OŚW.TERENU (ISTN.)	

ROZDZIELNIA RG - ODBIORY WŁASNE

Pi = 8,3 kW
Pz = 5,0 kW
J = 7,4 A

UKŁAD TN-S

TEMAT :	BUDYNEK PRZEDSZKOLA
ADRES	KOŁBIEL UL.SZKOLNA 1 działki nr 277/1, 668/5, 669/1 obręb Kołbiel 0013
BRANŻA:	ELEKTRYCZNA
NAZWA RYS.:	ROZDZIELNICA RG - ODBIORY WŁASNE
AUTOR PROJEKTU	mgr inż. Barbara Kropacz upr bud. St 657/88
SPRAWDZAJĄCA	mgr inż. Anna Bramson upr bud. St 53/85
stadium PB	data 12.2012	skala B.S.	nr rys. E-13