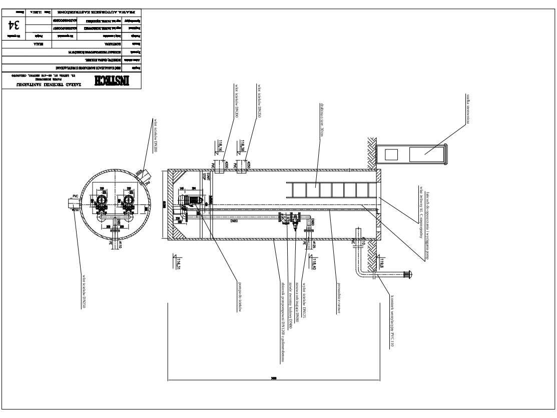
INSTECH
ZAKŁAD TECHNIKI SANITARNEJ
PRAWA AUTORSKIE ZASTRZEŻONE
SKALA
34
wlot ścieków DN200
wlot ścieków DN250
PVC
PE
116,31

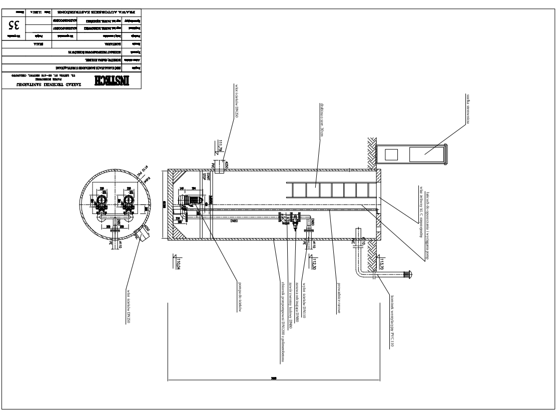
INSTECH
35

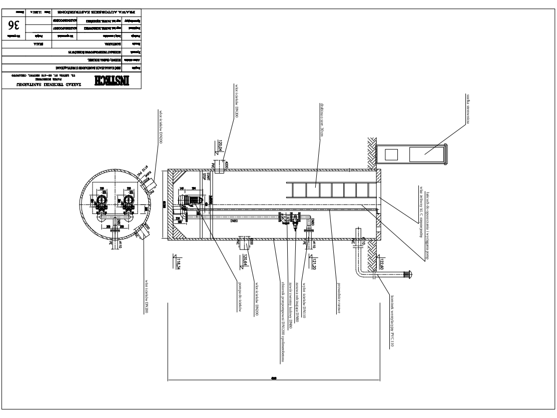
INSTECH
36

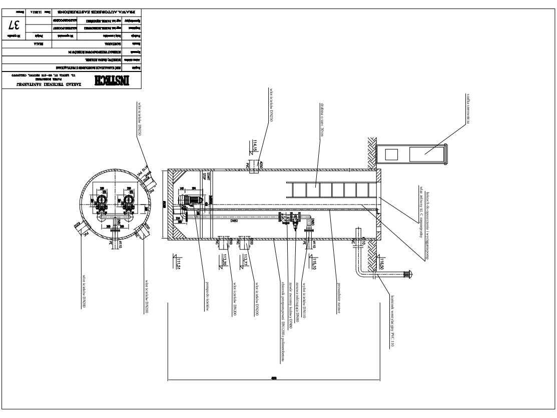
INSTECH
37

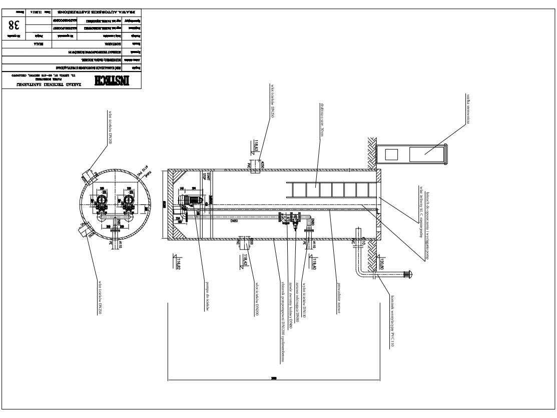
INSTECH
38

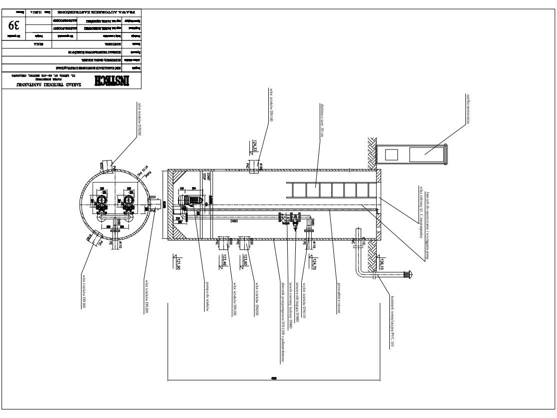
INSTECH
39

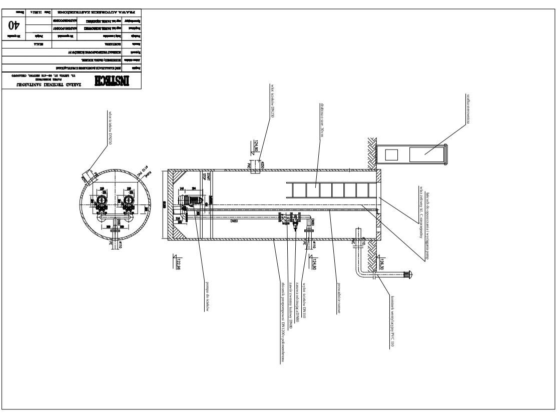
INSTECH
40

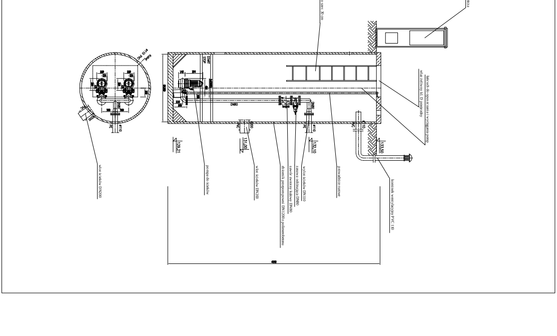
INSTECH
41